科勒 KOHLER®

艾丽维8″脸盆龙头

ELEVATION®

K-18871T

产品规格：

型号	出水嘴		把手	包括配件	表面处理
	伸长#	高			
K-18871T	143mm	150mm	金属	长143mm出水嘴、阀芯、起泡器、把手、排水组件、供水管、连接配件	抛光镀铬(-CP)

伸长：出水孔至龙头开孔中心的距离

产品尺寸图：(单位：毫米)

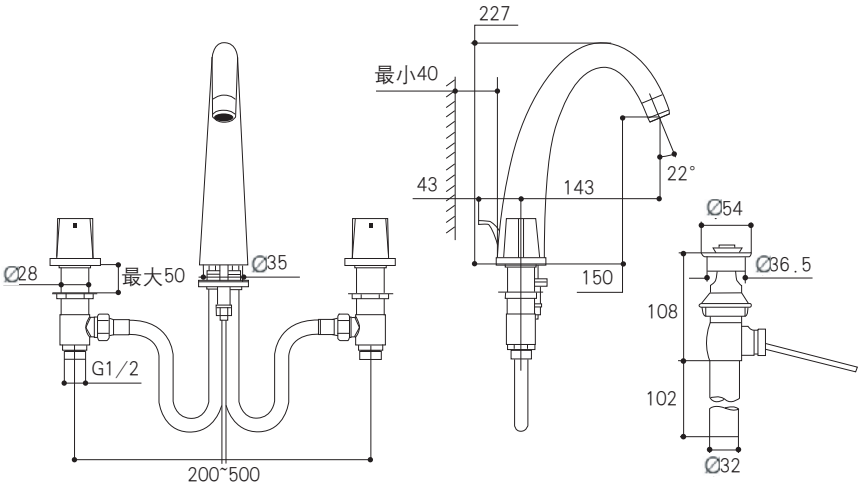

K-18871T